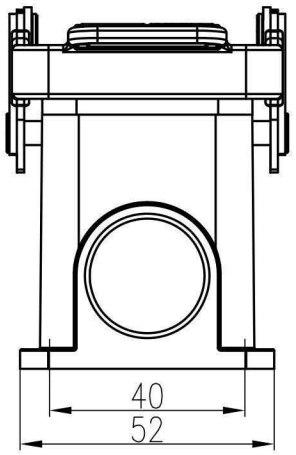

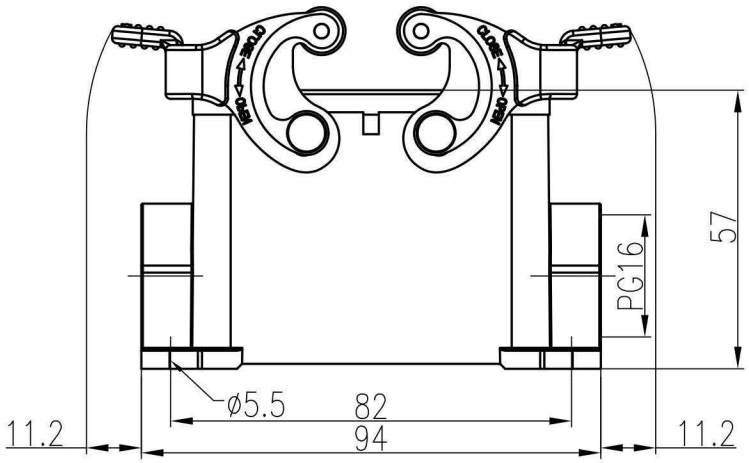

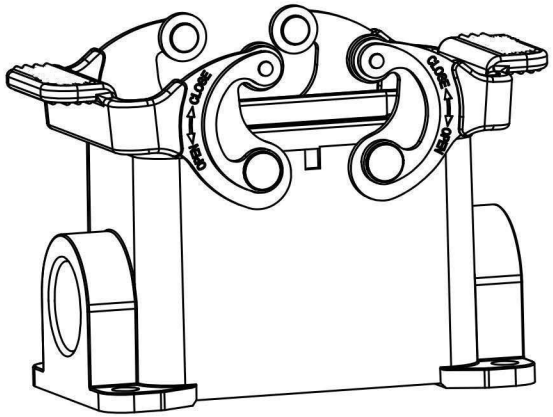

技术参数:
- 材料: 压铸铝
- 表面处理: 粉末喷涂
- 颜色: RAL 7037（灰色）
- 温度范围: −40℃ − +125℃
- 防护等级: IP65（联锁状态,IEC 60529）
- 联锁元件:
  - 锁扣方式:金属双扣
  - 材料:不锈钢
- 密封元件: NBR
- 出线方向:侧出线
- 出线孔数: 1
- 螺纹规格: PG16

Technical specification:
- Material: aluminium die-cast
- Surface: powder-coated
- Colour: RAL 7037(grey)
- Temperature range: −40℃ − +125℃
- Degree of protection: IP65
  (acc.to IEC 60529 for coupled connector)
- Locking element:
  - Locking type: double locking latch
  - material: stainless steel+TPR
- Hoods/Housings sealing: NBR
- Cable entry: side entry
- No. of cable entries: 1
- Thread size: PG16

标记 Mark	处数 Number	变更描述/Description			签名 Signature	日期 Date
		姓名/Name	日期/Date		姓名/Name	日期/Date
绘图 Drawn				标准化 Stand.	–	–
审核 Checked						
工艺 Process	–	–		批准 Approved		

表面处理 Finish	–			图号 Drawing No.	–
材料 Material	–			产品代号 Part Code	HS10B-SM-2L/S-PG16
				产品料号 Part No.	
比例 Scale	版本 REV.	重量 Weight	数量 Qty.	产品名称 Part Name	–
2:3	V1.0	258.3g	–		
		All Dimensions in mm Original Size DIN A 4		沈阳思沐源科技有限公司 Shenyang Simuyuan Technology Co., Ltd	