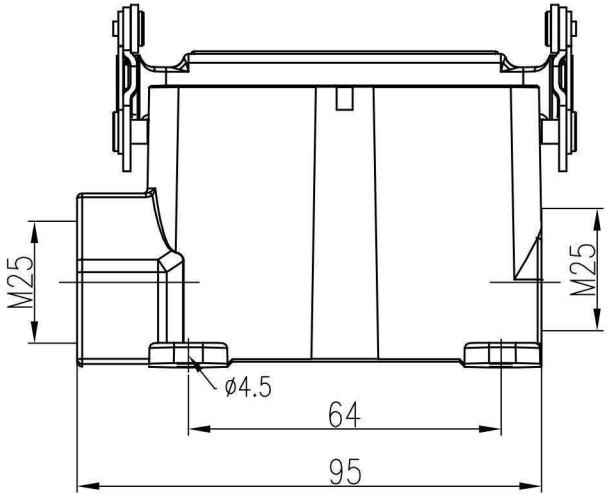


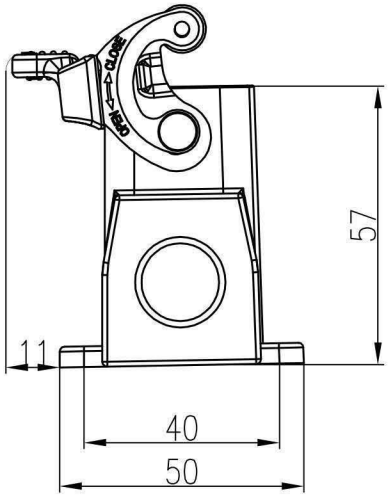


技术参数:
- 材料: 压铸铝
- 表面处理: 粉末喷涂
- 颜色: RAL 7037 (灰色)
- 温度范围: −40℃ – +125℃
- 防护等级: IP65
- 出线方向: 侧出线
- 出线孔数: 2
- 螺纹规格: M25
- 联锁元件:
  - 锁扣方式: 金属单扣
  - 材料: 不锈钢

Technical specification:
- Material: aluminium die-cast
- Surface: powder-coated
- Colour: RAL 7037(gery)
- Temperature range: −40℃ – +125℃
- Degree of protection: IP65
- Cable entry: side entry
- No. of cable entries: 2
- Thread size: M25
- Locking element:
  - Locking type: single locking latch
  - material: stainless steel+TPR

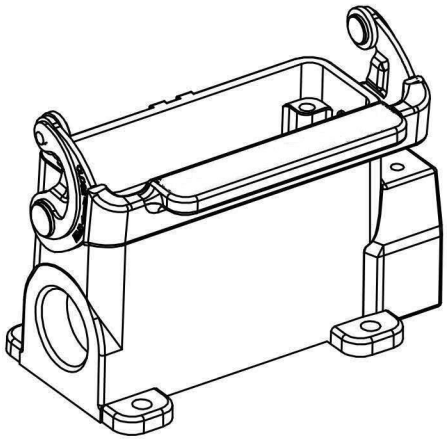

| 标记 Mark | 处数 Number | 变更描述/Description | | | 签名 Signature | 日期 Date |
|---|---|---|---|---|---|---|
| | | 姓名/Name | 日期/Date | | 姓名/Name | 日期/Date |
| 绘图 Drawn | | | | 标准化 Stand. | – | – |
| 审核 Checked | | | | | | |
| 工艺 Process | – | – | | 批准 Approved | | |

| | | | | | |
|---|---|---|---|---|---|
| 表面处理 Finish | – | | | 图号 Drawing No. | – |
| 材料 Material | – | | | 产品代号 Part Code | HS16A-SM-1L/S-2M25 |
| | | | | 产品料号 Part No. | |
| 比例 Scale | 版本 REV. | 重量 Weight | 数量 Qty. | 产品名称 Part Name | – |
| 2:3 | V1.0 | 205g | – | 沈阳思沐源科技有限公司 Shenyang Simuyuan Technology Co., Ltd | |
| | | All Dimensions in mm Original Size DIN A 4 | | | |